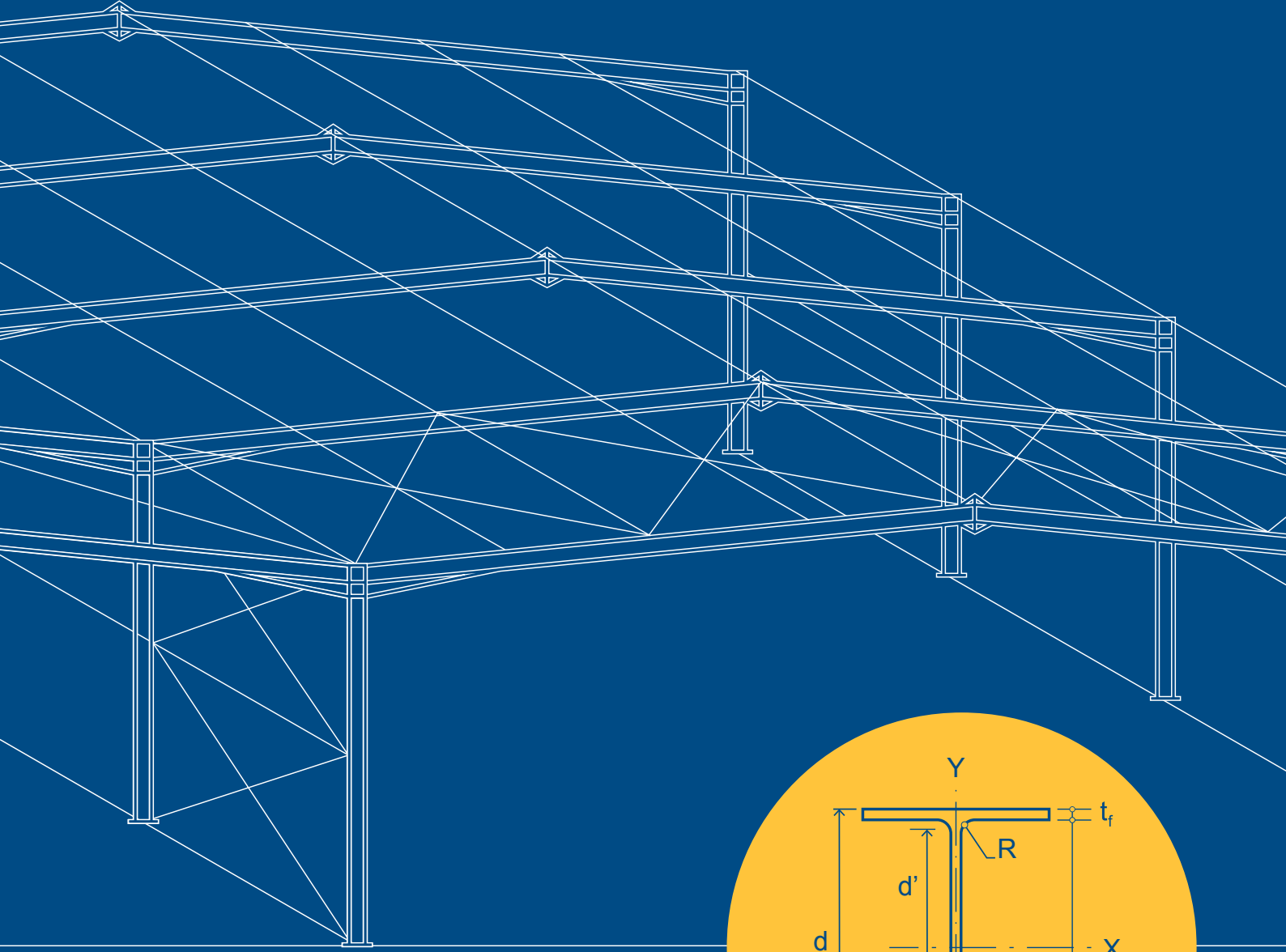

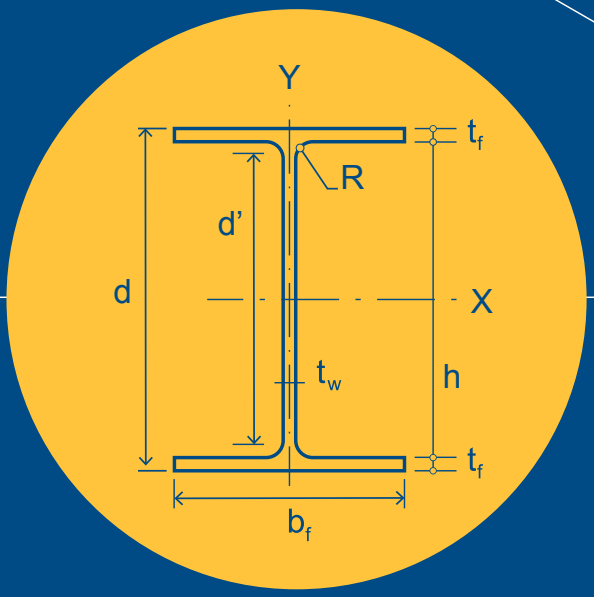

GALPONES CON PERFILES ESTRUCTURALES W GERDAU

TABLAS RESUMEN DE PRE-DIMENSIONAMIENTO

GERDAU

www.gerdau.com.ar

INTRODUCCIÓN

El Manual “GALPONES CON PERFILES ESTRUCTURALES W GERDAU” representa una importante iniciativa de Gerdau para difundir y desarrollar en el mercado argentino la utilización de los galpones tipo pórtico. Su objetivo es ofrecer a los profesionales de ingeniería y arquitectura, constructores, inversores y otros interesados, informaciones detalladas sobre la aplicación de los perfiles estructurales en la construcción de galpones tipo pórtico y sus ventajas.

En estas tablas se encuentra un resumen de lo desarrollado en dicho manual y deben ser consultadas en función de los siguientes parámetros y variantes:

- Determinación de la categoría de exposición: B o C
- Determinación de la velocidad básica de diseño: 45, 50 o 55 m/s
- Altura lateral del galpón: 6m o 9m
- Separación entre pórticos: 6m o 9m

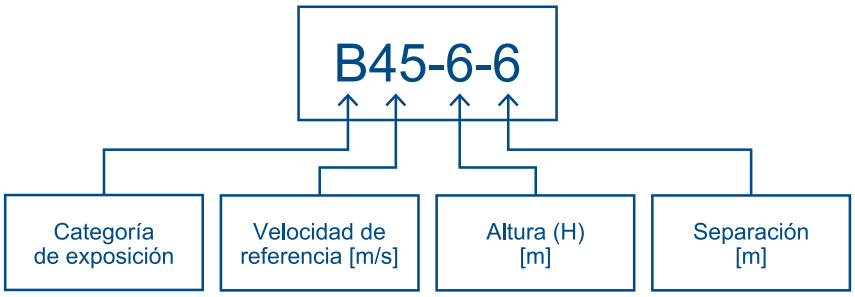

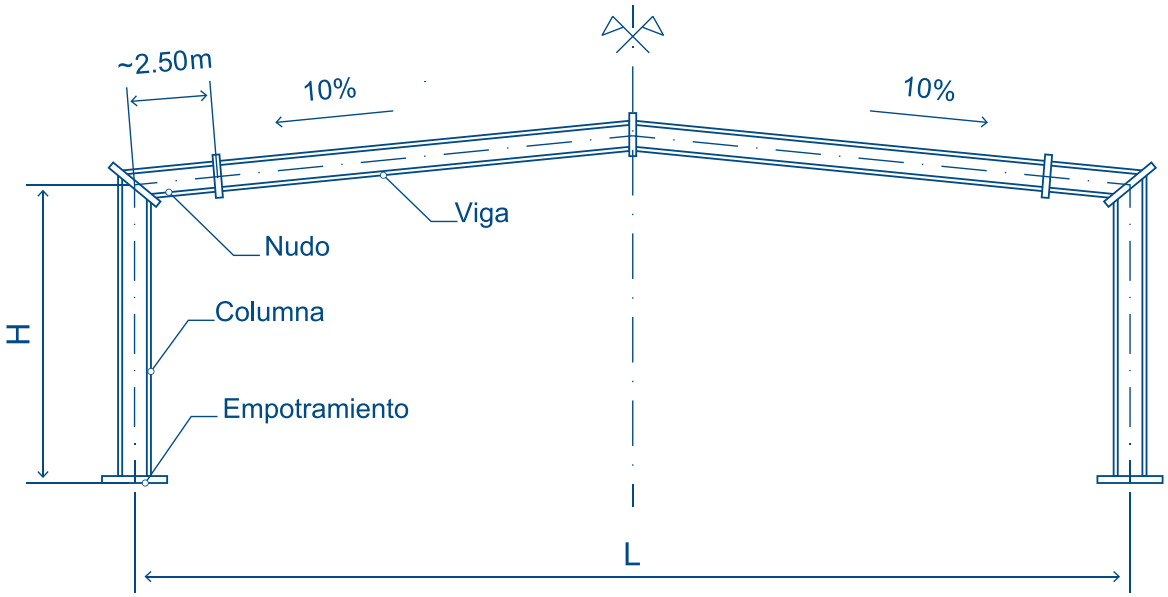

Más información disponible en el manual
Galpones con Perfiles Estructurales W Gerdau.

H = 6m Sep = 6 y 9m		VARIANTE DE GALPÓN			
		B45-6-6 B50-6-6 B55-6-6 C45-6-6	C50-6-6t	C55-6-6 B45-6-9 B50-6-9 B55-6-9 C45-6-9 C50-6-9	C55-6-9
L=20m	Columna Nudo Viga	W360x44 W360x44 W360x32.9	W360x44 W360x44 W360x32.9	W410x53 W410x53 W410x38.8	W410x60 W410x60 W410x38.8
L=25m	Columna Nudo Viga	W410x53 W410x53 W410x38.8	W410x60 W410x60 W410x38.8	W530x72 W460x74 W460x52	W530x72 W530x72 W530x66
L=30m	Columna Nudo Viga	W530x72 W460x74 W460x52	W530x72 W460x74 W460x52	W530x82 W530x82 W530x66	W530x92 W530x92 W530x72

H = 9m Sep = 6m		VARIANTE DE GALPÓN					
		B45-9-6	B50-9-6	B55-9-6	C45-9-6	C50-9-6	C55-9-6
L=20m	Columna Nudo Viga	W360x44 W360x44 W360x32.9	W360x44 W360x44 W360x32.9	W410x53 W410x53 W410x38.8	W410x53 W410x53 W410x38.8	W410x60 W410x60 W410x38.8	W530x72 W410x75 W410x38.8
L=25m	Columna Nudo Viga	W410x60 W410x60 W410x46.1	W410x60 W410x60 W410x46.1	W530x72 W410x75 W410x38.8	W410x60 W410x60 W410x46.1	W530x72 W460x74 W460x52	W530x82 W460x89 W460x52
L=30m	Columna Nudo Viga	W530x72 W460x74 W460x52	W530x72 W460x74 W460x52	W530x82 W530x82 W530x66	W530x82 W460x89 W460x52	W610x101 W530x92 W530x66	W610x92 W610x92 W610x82

H = 9m Sep = 9m		VARIANTE DE GALPÓN			
		B45-9-9 B50-9-9	B55-9-9 C45-9-9	C50-9-9	C55-9-9
L=20m	Columna Nudo Viga	W410x53 W410x53 W410x38.8	W410x60 W410x60 W410x38.8	W530x72 W530x72 W530x66	W530x72 W530x72 W530x66
L=25m	Columna Nudo Viga	W530x72 W530x72 W530x66	W530x72 W530x72 W530x66	W530x82 W530x82 W530x66	W530x92 W530x92 W530x72
L=30m	Columna Nudo Viga	W530x82 W530x82 W530x82	W530x92 W530x92 W530x72	W530x92 W530x92 W530x92	W610x101 W610x101 W610x82

NOTA: La elaboración de estas tablas, responde en cuanto a normativa, materiales e hipótesis de cálculo, a la reglamentación CIRSOC vigente en la República Argentina.

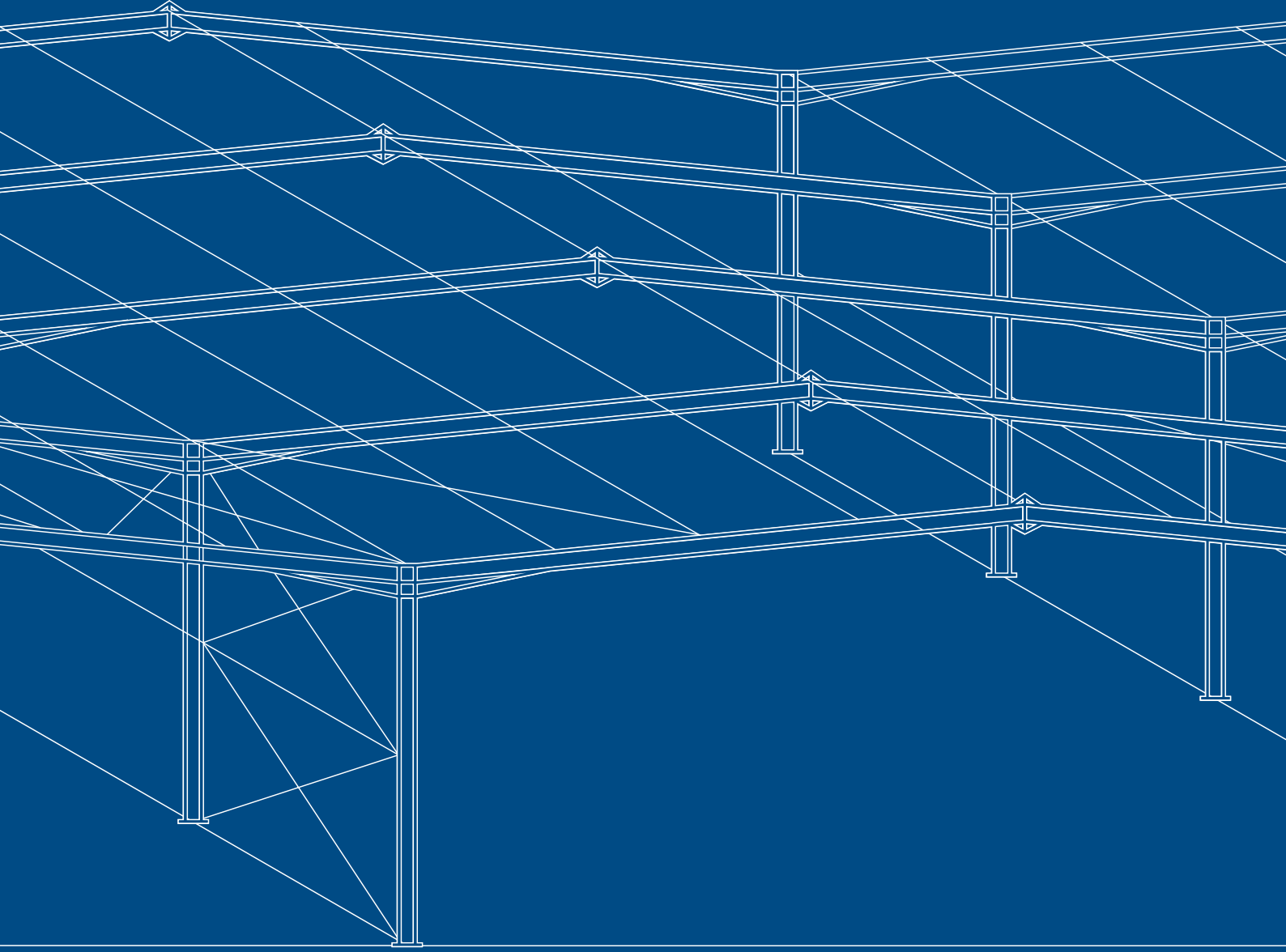

Gerdau

Oficina Comercial y Planta Industrial
Av. San Martín 475 (S2121EUA) Pérez - Santa Fe
Tel.: 54-0341-4958100 - Fax: 54-0341-4958102
gerdauventas@gerdau.com

Servicio de Asistencia Técnica
Tel.: 54-0341-4958151
asistenciatecnicaarg@gerdau.com

GERDAU

www.gerdau.com.ar